Edelstahl Zahnrad-Flanschpumpen Baureihe E/F

Ausführung
Selbstansaugende Edelstahl Zahnrad-Flanschpumpe, kompakte und solide Bauform. Saug- und Druckanschluss sind im Standard mit Rohrgewinde ausgestattet. Diese befinden sich gegenüberliegend seitlich am Pumpengehäuse. Einbaulage beliebig.

Einsatzgebiete
Zu den Einsatzgebieten der selbstansaugenden Zahnradpumpen gehören unter anderen Maschinenbau, Apparatebau, Motorenbau, Waschmitteldosierung, Dosieranlagen, Prüfstandspumpen, BHKW's und weitere Anwendungen.

Fördermedien
Reine nicht-explosive Medien, welche die Pumpenwerkstoffe nicht angreifen, ohne abrasive Bestandteile Förderung von Flüssigkeiten, Emulsionen, Pasten und Ölen.
Die Fördermedien müssen eine Mindestschmierung gewährleisten (Sonderausführung für wenig bis nicht-schmierende Medien erhältlich).

Einsatzbedingungen
Medientemperatur: 0°C bis +60°C (NBR)
max. +200°C auf Anfrage
Umgebungstemperatur 0°C bis +40°C
keine schockartigen Temperaturschwankungen
Höchstzulässiger Pumpendruck bis 50 bar

Antrieb
z. B. Hydraulikmotor, Elektromotor Antriebe ohne axiale/radiale Kräfte auf die Antriebswelle

Schnittzeichnung

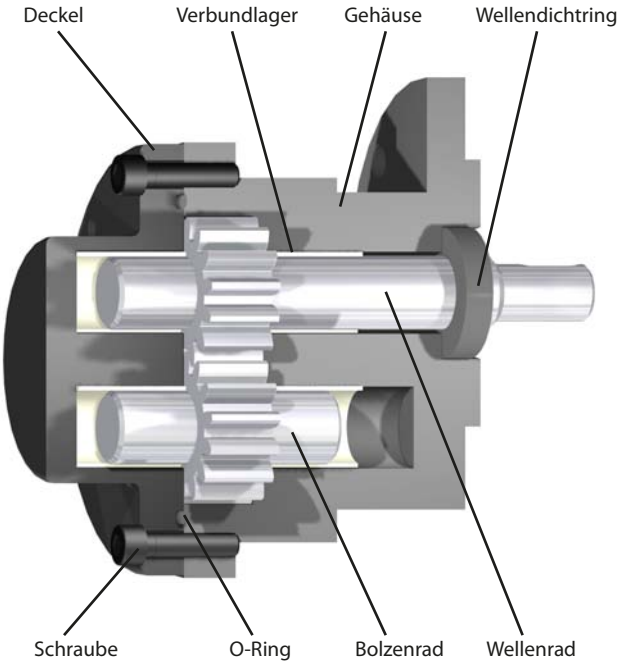

Werkstoffe

Teile-Benennung	Werkstoffe / Standard	Alternativ
Gehäuse & Deckel	Edelstahl 1.4571	
Wellen	Edelstahl 1.4571	
Zahnräder	Edelstahl 1.4571	PEEK (BG2 & BG3)
Lagerbuchsen	Edelstahl Verbundlager	
Dichtung	Wellendichtring NBR	FPM, PTFE, GLRD, Stopfbuchse

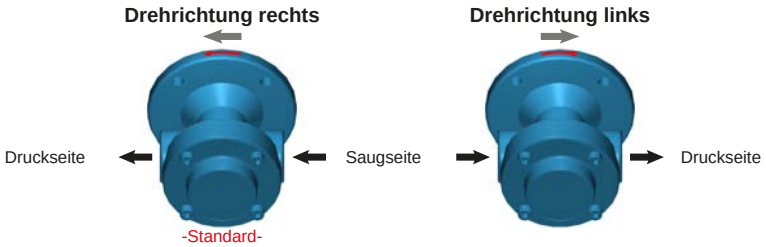

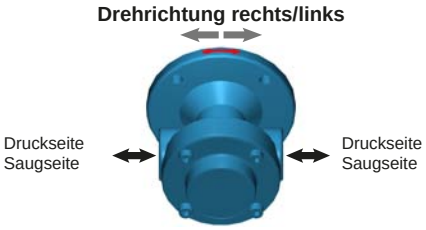

Edelstahl Zahnrad-Flanschpumpen Baugrösse E/F 1..

Leistungstabelle (bei 1450 min-1):

Typ	cm³/U	Förderleistung / Antriebsleistung (kW*)					
		Druck	5	10	15	20	30
E/F 15	0,85	l/min	1,15	1,10	1,05	1,00	0,90
		kW*	0,014	0,027	0,041	0,055	0,080
E/F 17	1,2	l/min	1,60	1,55	1,50	1,40	1,30
		kW*	0,019	0,038	0,057	0,076	0,11
E/F 110	1,8	l/min	2,30	2,25	2,20	2,10	2,00
		kW*	0,027	0,055	0,082	0,11	0,16

Gültig bei einem Hydrauliköl mit 35 mm²/s bei 50 °C — Einsatzbereich für Sonderausführung (auf Anfrage) — Toleranz der Fördermenge +/- 3%
Ölgeschwindigkeit: max. 1,5 m/s an der Saugseite max. 4,5 m/s an der Druckseite — * **kW** = erforderliche rechnerische Antriebsleistung in kW (ohne Verlustleistung)

Abmessungen und Gewicht

E/F 15 - F17

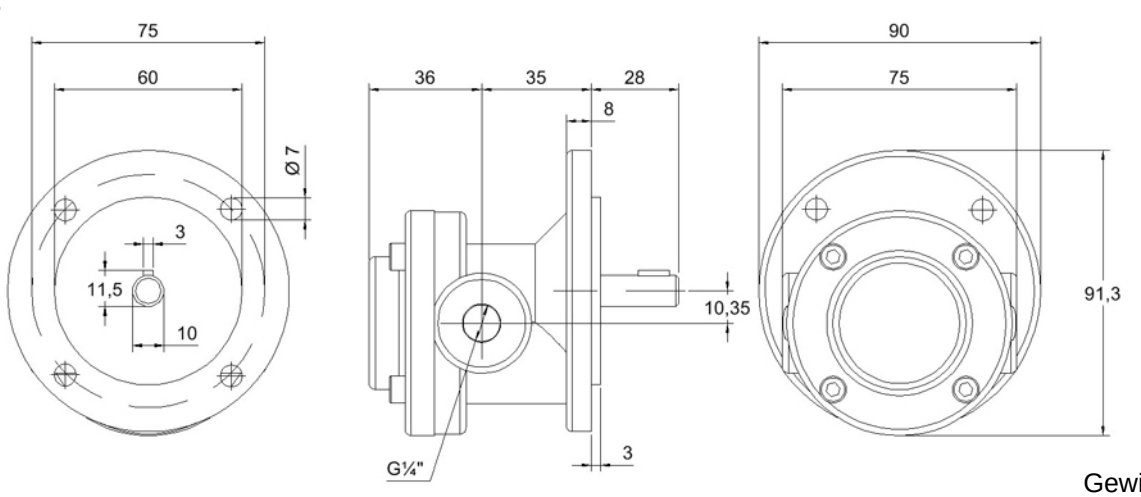

Gewicht: 1,5 kg

E/F110

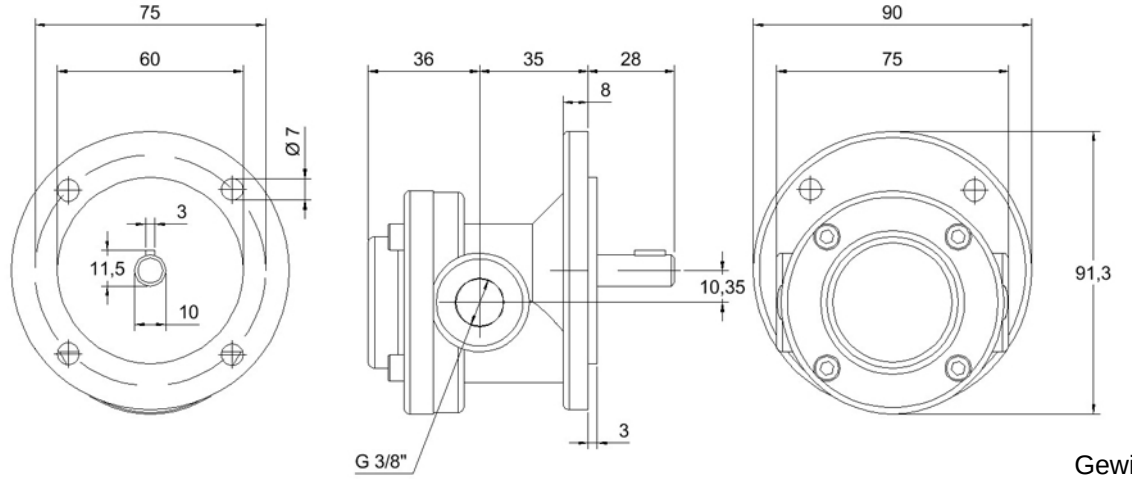

Gewicht: 1,5 kg

Edelstahl Zahnrad-Flanschpumpen Baugrösse E/F 2..

Leistungstabelle (bei 1450 min-1):

Typ	cm³/U	Förderleistung / Antriebsleistung (kW*)							
		Druck	5	10	15	20	30	40	50
E/F 210	2,3	l/min	3,00	2,95	2,90	2,80	2,70	2,60	2,40
		kW*	0,036	0,072	0,11	0,14	0,21	0,29	0,36
E/F 214	3,2	l/min	4,50	4,45	4,40	4,30	4,20	4,10	3,90
		kW*	0,054	0,11	0,16	0,21	0,32	0,43	0,54
E/F 219	4,3	l/min	6,00	5,95	5,90	5,85	5,80	5,70	5,50
		kW*	0,072	0,15	0,22	0,29	0,44	0,58	0,73

Gültig bei einem Hydrauliköl mit 35 mm²/s bei 50 °C — Einsatzbereich für Sonderausführung (auf Anfrage) — Toleranz der Fördermenge +/- 3%
Ölgeschwindigkeit: max. 1,5 m/s an der Saugseite max. 4,5 m/s an der Druckseite — * **kW** = erforderliche rechnerische Antriebsleistung in kW (ohne Verlustleistung)

Abmessungen und Gewicht

E/F 210 - F 214

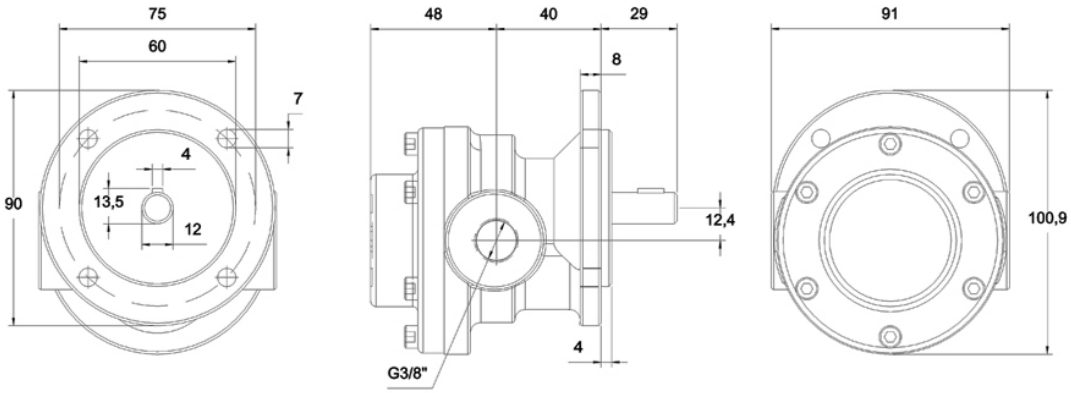

Gewicht: 2,5 kg

E/F 219

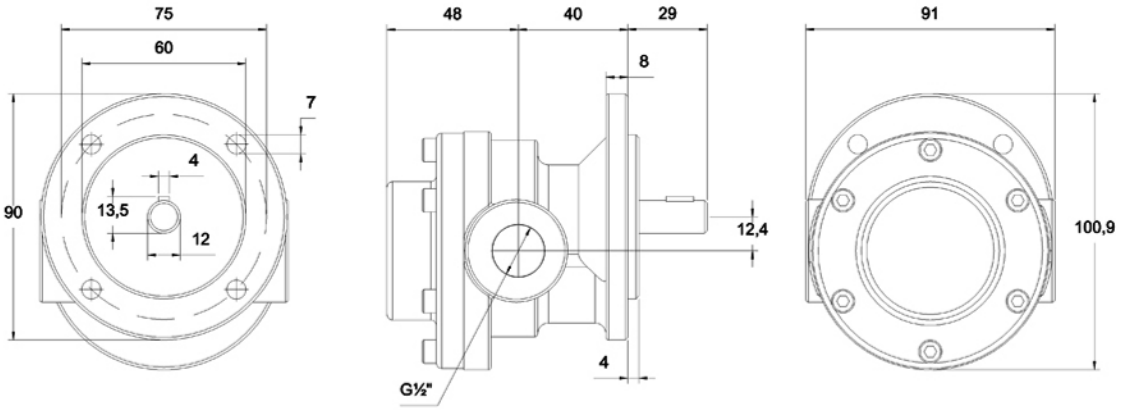

Gewicht: 2,5 kg

Edelstahl Zahnrad-Flanschpumpen Baugrösse E/F 3..

Leistungstabelle (bei 1450 min-1):

Typ	cm³/U	Förderleistung / Antriebsleistung (kW*)							
		Druck	5	10	15	20	30	40	50
E/F 310	5,1	l/min	7,4	7,35	7,3	7,25	7,2	7,1	7,0
		kW*	0,09	0,18	0,26	0,35	0,53	0,71	0,88
E/F 314	7,1	l/min	10,2	10,15	10,1	10,0	9,9	9,7	9,4
		kW*	0,12	0,24	0,37	0,49	0,73	0,97	1,22
E/F 318	9,1	l/min	13,2	13,1	13,0	12,8	12,6	12,4	12,1
		kW*	0,16	0,31	0,47	0,63	0,94	1,26	1,57
E/F 323	11,7	l/min	16,7	16,6	16,5	16,4	16,2	16,0	15,6
		kW*	0,20	0,40	0,60	0,80	1,20	1,59	1,99
E/F 328	14,1	l/min	20,3	20,2	20,1	20,0	19,8	19,6	19,4
		kW*	0,24	0,48	0,72	0,96	1,45	1,93	2,41
E/F 333	16,7	l/min	24,1	24,0	23,9	23,8	23,6	23,4	23,2
		kW*	0,28	0,57	0,85	1,14	1,70	2,27	2,84

Gültig bei einem Hydrauliköl mit 35 mm²/s bei 50 °C — Einsatzbereich für Sonderausführung (auf Anfrage) — Toleranz der Fördermenge +/- 3%
Ölgeschwindigkeit: max. 1,5 m/s an der Saugseite max. 4,5 m/s an der Druckseite — *** kW** = erforderliche rechnerische Antriebsleistung in kW (ohne Verlustleistung)

Abmessungen und Gewicht

E/F 310 - 323

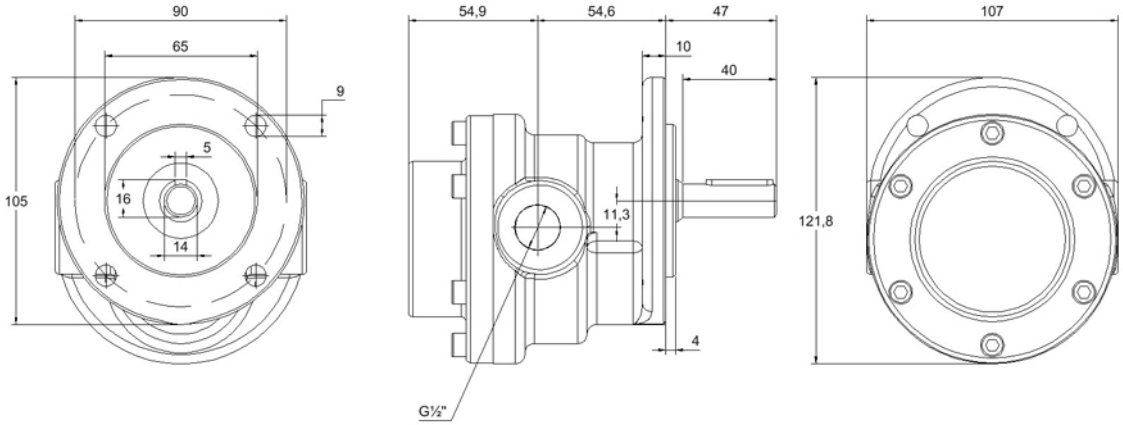

Gewicht: 4,3 kg

E/F 328 - 333

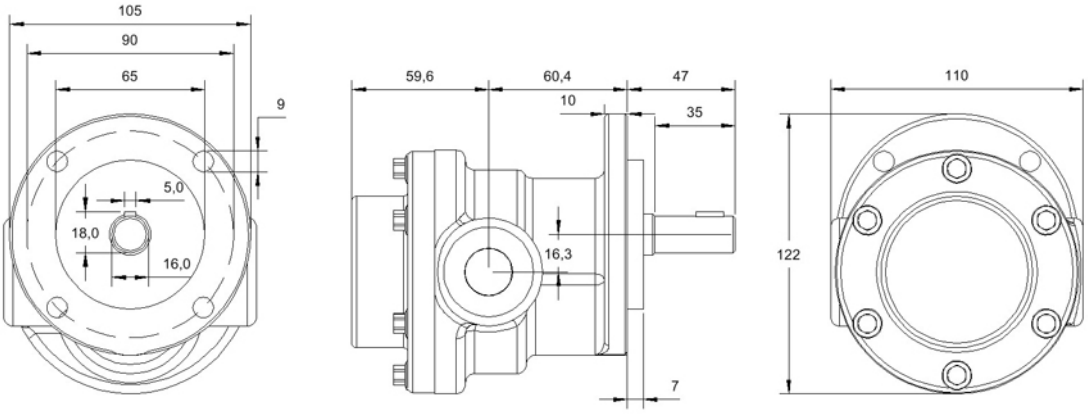

Gewicht: 4,5 kg