Elektro-Zahnradpumpen in Edelstahl Baureihe E/FLM

Ausführung
Selbstansaugende Elektro-Zahnradpumpe, solide Bauform mit Edelstahlgehäuse. Saug- und Druckanschluss sind im Standard mit Rohrgewinde ausgestattet. Diese befinden sich gegenüberliegend seitlich am Pumpengehäuse.

Einsatzgebiete
Zu den Einsatzgebieten der selbstansaugenden Zahnradpumpen gehören unter anderen Maschinenbau, Apparatebau, Motorenbau, Waschmitteldosierung, Dosieranlagen, Prüfstandspumpen, BHKW's und weitere Anwendungen.

Fördermedien
Reine nicht-explosive Medien, welche die Pumpenwerkstoffe nicht angreifen, ohne abrasive Bestandteile Förderung von Flüssigkeiten, Emulsionen, Pasten und Ölen.
Die Fördermedien müssen eine Mindestschmierung gewährleisten. Für wenig bis nicht-schmierende Medien sind Zahnräder in Kunstoff (PEEK) erhältlich.

Einsatzbedingungen
Medientemperatur: -0 bis +60°C (NBR)
max. +200°C auf Anfrage
Umgebungstemperatur 0 bis +40°C
keine schockartigen Temperaturschwankungen
Höchstzulässiger Pumpendruck bis 50 bar

Antrieb
Standard: Drehstrom-Asynchronmotor
Betriebsart: Dauerbetrieb S1
Thermische Klasse 155, Schutzart IP 55
Optional: Einphasen-Wechselstrommotoren
Gleichstrommotoren

Werkstoffe

Teile-Benennung	Werkstoffe / Standard	Alternativ
Gehäuse & Deckel	Edelstahl 1.4571	
Wellen	Edelstahl 1.4571	
Zahnräder	Edelstahl 1.4571	PEEK (BG2 & BG3)
Lagerbuchsen	Edelstahl - Verbundlager	
Dichtung	Wellendichtring NBR	FPM, PTFE, GLRD, Stopfbuchse

Schnittzeichnung

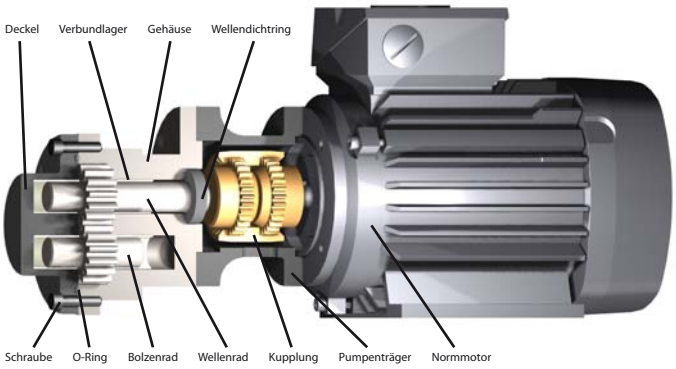

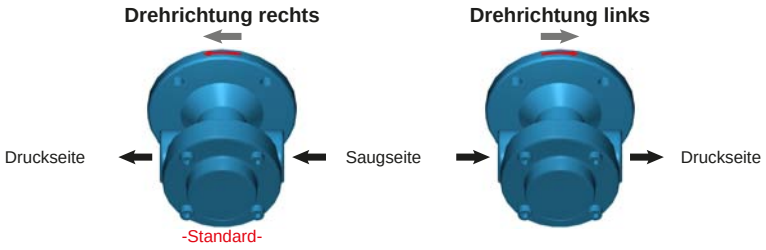

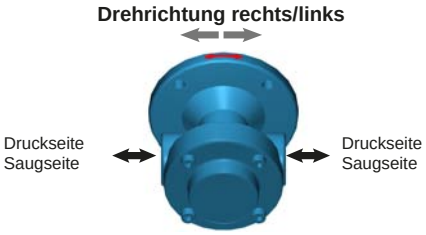

Elektro-Zahnradpumpen Baureihe E/FLM 15 bis E/FLM 110

Leistungstabelle (bei 1450 min-1):

Typ	Motorleistung kW	Druck max.		Druck (bar)				
				5	10	15	20	30
E/FLM 15	0,12	30	Förderleistung l/min	1,15	1,10	1,05	1,00	0,90
	0,18	40		1,15	1,10	1,05	1,00	0,90
E/FLM 17	0,12	20		1,60	1,55	1,50	1,40	
	0,18	40		1,60	1,55	1,50	1,40	1,30
E/FLM110	0,12	15		2,30	2,25	2,20		
	0,18	20		2,30	2,25	2,20	2,10	
	0,25	40		2,30	2,25	2,20	2,10	2,00

Gültig bei einem Hydrauliköl mit 35 mm²/s bei 50 °C
Toleranz der Fördermenge +/- 3%

Ölgeschwindigkeit: max. 1,5 m/s an der Saugseite max. 4,5 m/s an der Druckseite
Einsatzbereich für Sonderausführung (auf Anfrage)

Abmessungen und Gewicht

E/FLM 15 bis E/FLM 17 (0,12 kW / 0,18 kW) Gewicht 7,2 / 7,6 kg

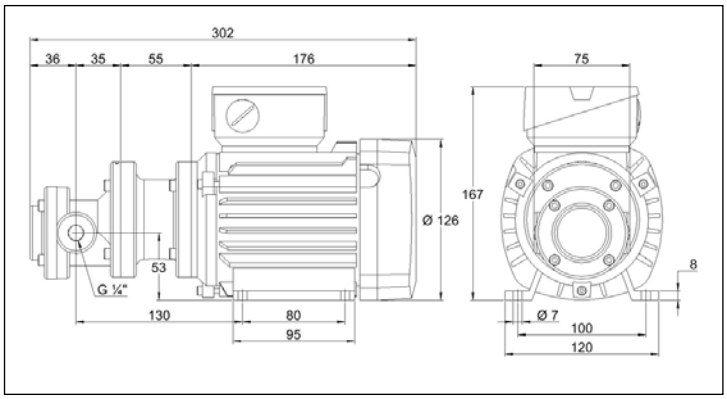

E/FLM 110 (0,12 kW / 0,18 kW) Gewicht 7,2 / 7,6 kg

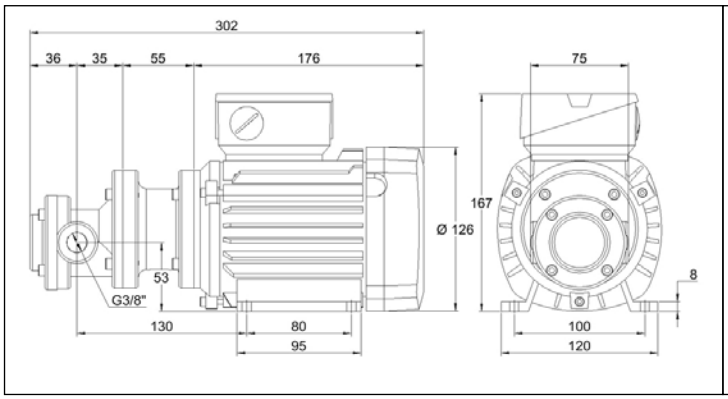

E/FLM 110 (0,25 kW) Gewicht 9,6 kg

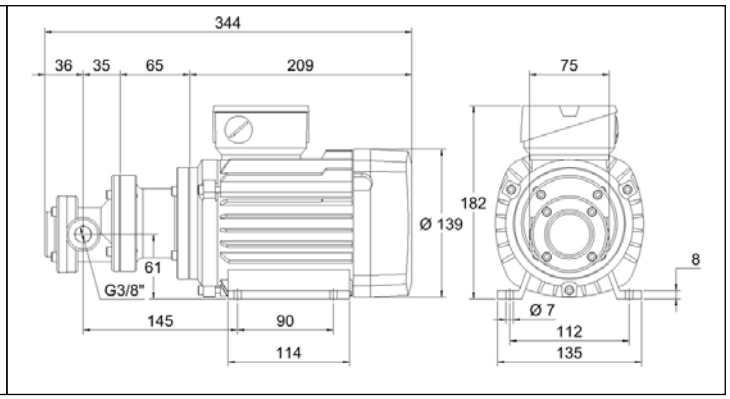

Elektro-Zahnradpumpen Baureihe E/FLM 210 bis E/FLM 214

Leistungstabelle (bei 1450 min-1):

Typ	Motorleistung kW	Druck max.		Druck (bar)						
				5	10	15	20	30	40	50
E/FLM 210	0,12	10	Förderleistung l/min	3,00	2,95					
	0,18	20		3,00	2,95	2,90	2,80			
	0,25	30		3,00	2,95	2,90	2,80	2,70		
	0,37	40		3,00	2,95	2,90	2,80	2,70	2,60	
	0,55	70		3,00	2,95	2,90	2,80	2,70	2,60	2,40
E/FLM 214	0,12	10		4,50	4,45					
	0,18	15		4,50	4,45	4,40				
	0,25	20		4,50	4,45	4,40	4,30			
	0,37	30		4,50	4,45	4,40	4,30	4,20		
	0,55	40		4,50	4,45	4,40	4,30	4,20	4,10	
	0,75	60		4,50	4,45	4,40	4,30	4,20	4,10	3,90

Gültig bei einem Hydrauliköl mit 35 mm²/s bei 50 °C
Toleranz der Fördermenge +/- 3%

Ölgeschwindigkeit: max. 1,5 m/s an der Saugseite max. 4,5 m/s an der Druckseite
Einsatzbereich für Sonderausführung (auf Anfrage)

Abmessungen und Gewicht

0,12 / 0,18 kW (Gewicht: 8,0 / 8,4 kg)

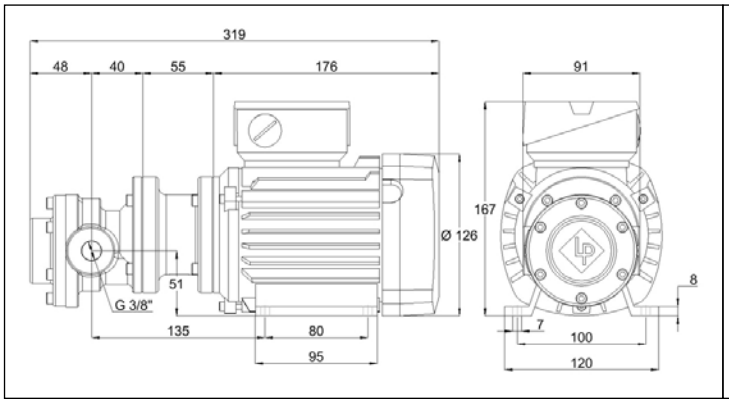

0,25 / 0,37 kW (Gewicht: 10,4 / 11,4 kg)

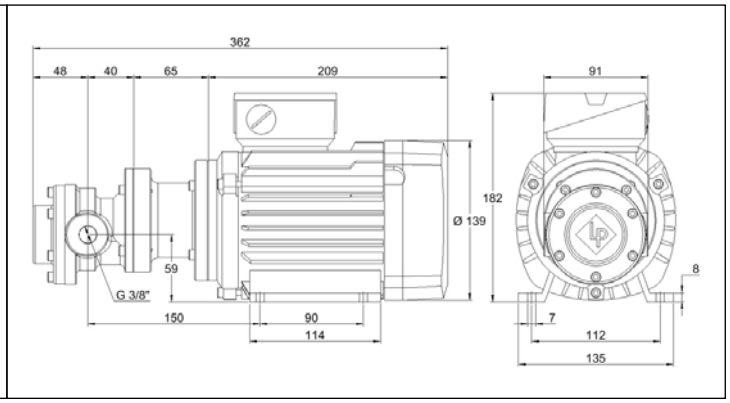

0,55 kW (Gewicht: 13,5 kg)

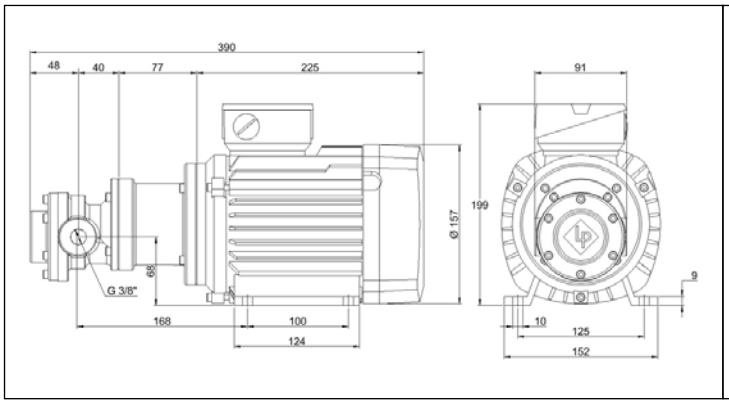

0,75 kW (Gewicht: 14,5 kg)

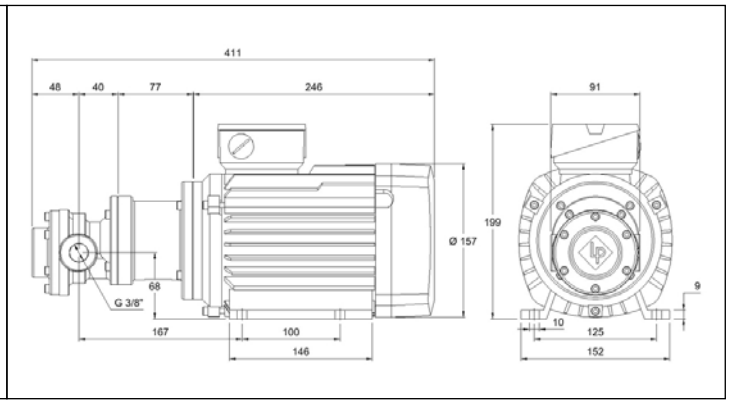

Elektro-Zahnradpumpen Baureihe E/FLM 219

Leistungstabelle (bei 1450 min-1):

Typ	Motorleistung kW	Druck max.		Druck (bar)						
				5	10	15	20	30	40	50
E/FLM 219	0,12	5	Förderleistung l/min	6,00						
	0,18	10		6,00	5,95					
	0,25	15		6,00	5,95	5,90				
	0,37	20		6,00	5,95	5,90	5,85			
	0,55	30		6,00	5,95	5,90	5,85	5,80		
	0,75	40		6,00	5,95	5,90	5,85	5,80	5,70	

Gültig bei einem Hydrauliköl mit 35 mm²/s bei 50 °C
Toleranz der Fördermenge +/- 3%

Ölgeschwindigkeit: max. 1,5 m/s an der Saugseite max. 4,5 m/s an der Druckseite
Einsatzbereich für Sonderausführung (auf Anfrage)

Abmessungen und Gewicht

0,12 / 0,18 kW (Gewicht: 8,0 / 8,4 kg)

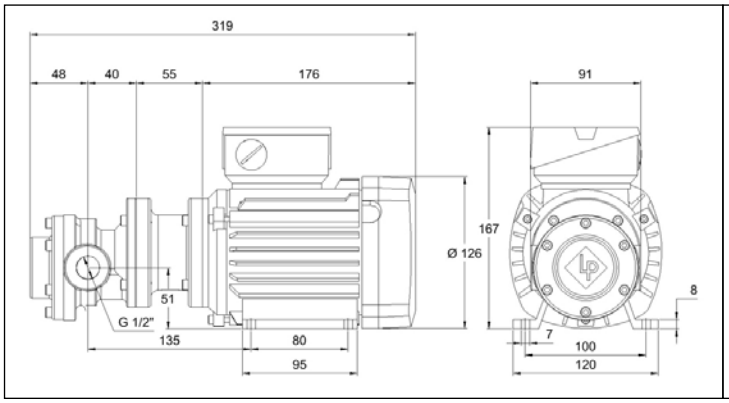

0,25 / 0,37 kW (Gewicht: 10,4 / 11,4 kg)

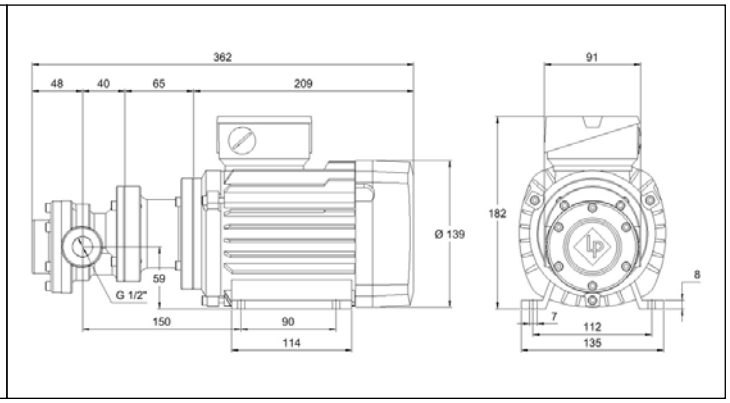

0,55 kW (Gewicht: 13,5 kg)

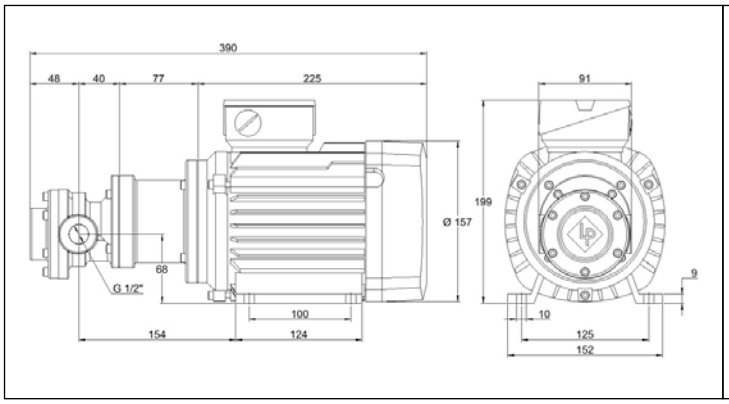

0,75 kW (Gewicht: 14,5 kg)

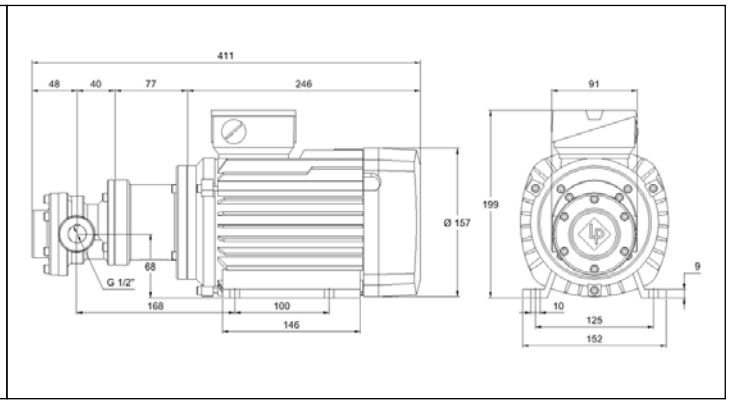

Elektro-Zahnradpumpen Baureihe E/FLM 310 bis E/FLM 323

Leistungstabelle (bei 1450 min-1):

Typ	Motorleistung kW	Druck max.		Druck (bar)						
				5	10	15	20	30	40	50
E/FLM 310	0,25	10	Förderleistung l/min	7,40	7,35					
	0,37	15		7,40	7,35	7,30				
	0,55	25		7,40	7,35	7,30	7,25			
	0,75	35		7,40	7,35	7,30	7,25	7,20		
	1,1	50		7,40	7,35	7,30	7,25	7,20	7,10	7,00
	1,5	75		7,40	7,35	7,30	7,25	7,20	7,10	7,00
E/FLM 314	0,25	8		10,2	10,15					
	0,37	10		10,2	10,15					
	0,55	15		10,2	10,15	10,1				
	0,75	25		10,2	10,15	10,1	10,0	9,90		
	1,1	35		10,2	10,15	10,1	10,0	9,90	9,70	
	1,5	50		10,2	10,15	10,1	10,0	9,90	9,70	9,40
E/FLM 318	0,25	5		13,2						
	0,37	8		13,2	13,1					
	0,55	12		13,2	13,1	13,0				
	0,75	20		13,2	13,1	13,0	12,8			
	1,1	30		13,2	13,1	13,0	12,8	12,6		
	1,5	40		13,2	13,1	13,0	12,8	12,6	12,4	
E/FLM 323	0,25	4		16,70						
	0,37	6		16,70	16,60					
	0,55	10		16,70	16,60					
	0,75	15		16,70	16,60	16,50				
	1,1	25		16,70	16,60	16,50	16,40	16,20		
	1,5	33		16,70	16,60	16,50	16,40	16,20	16,00	

Gültig bei einem Hydrauliköl mit 35 mm²/s bei 50 °C
Toleranz der Fördermenge +/- 3%

Ölgeschwindigkeit: max. 1,5 m/s an der Saugseite max. 4,5 m/s an der Druckseite
Einsatzbereich für Sonderausführung (auf Anfrage)

Abmessungen und Gewicht

0,25 / 0,37 kW (Gewicht: 12,4 / 13,4 kg)

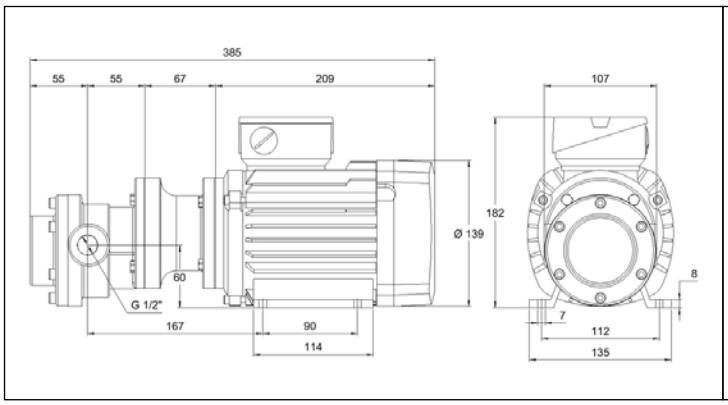

0,55 kW (Gewicht: 16,6 kg)

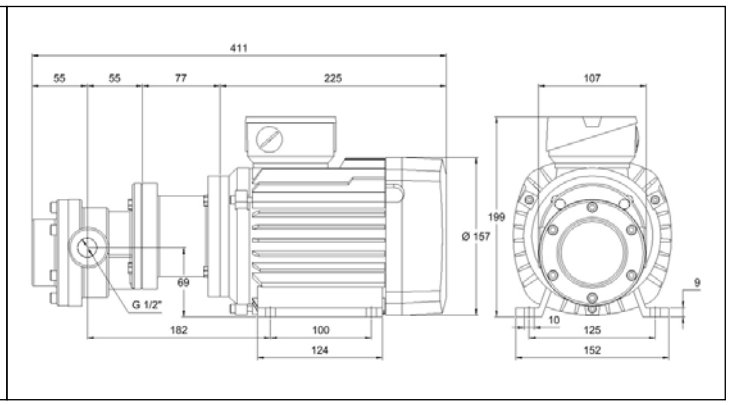

0,75 kW (Gewicht: 17,7 kg)

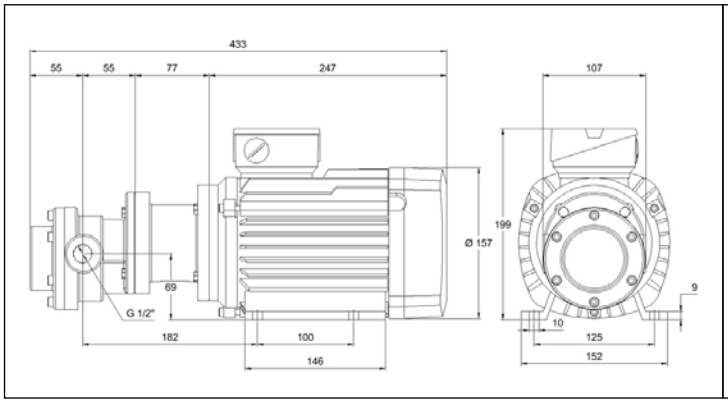

1,1 kW (Gewicht: 22,4 kg)

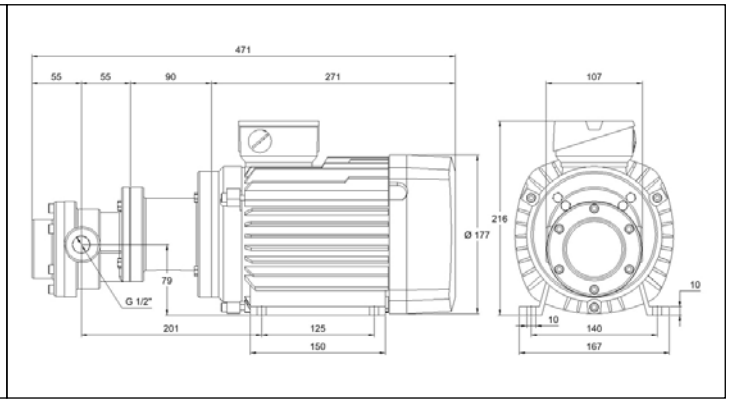

Elektro-Zahnradpumpen Baureihe E/FLM 328 bis E/FLM 333

Leistungstabelle (bei 1450 min-1):

Typ	Motorleistung kW	Druck max.		Druck (bar)					
				5	10	15	20	30	40
E/FLM 328	0,37	5	Förderleistung l/min	20,30					
	0,55	8		20,30	20,20				
	0,75	12		20,30	20,20	20,10			
	1,1	18		20,30	20,20	20,10	20,00		
	1,5	25		20,30	20,20	20,10	20,00	19,80	
E/FLM 333	0,37	4		24,10					
	0,55	6		24,10	24,00				
	0,75	10		24,10	24,00				
	1,1	15		24,10	24,00	23,90			
	1,5	20		24,10	24,00	23,90	23,80		

Gültig bei einem Hydrauliköl mit 35 mm²/s bei 50 °C
Toleranz der Fördermenge +/- 3%

Ölgeschwindigkeit: max. 1,5 m/s an der Saugseite max. 4,5 m/s an der Druckseite
Einsatzbereich für Sonderausführung (auf Anfrage)

Abmessungen und Gewicht

0,25 / 0,37 kW (Gewicht: 12,4 / 13,5 kg)

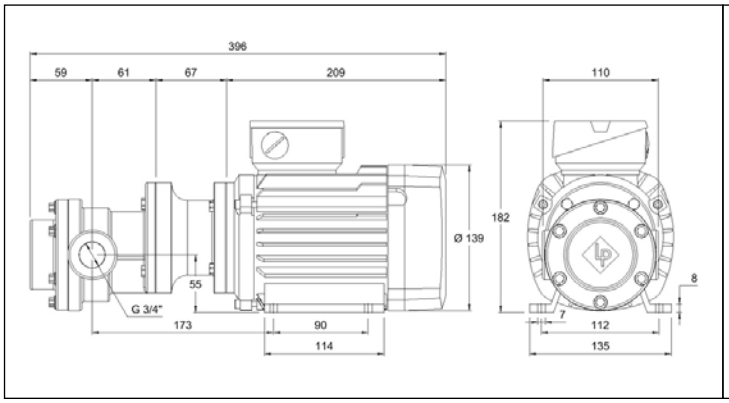

0,55 kW (Gewicht: 16,7 kg)

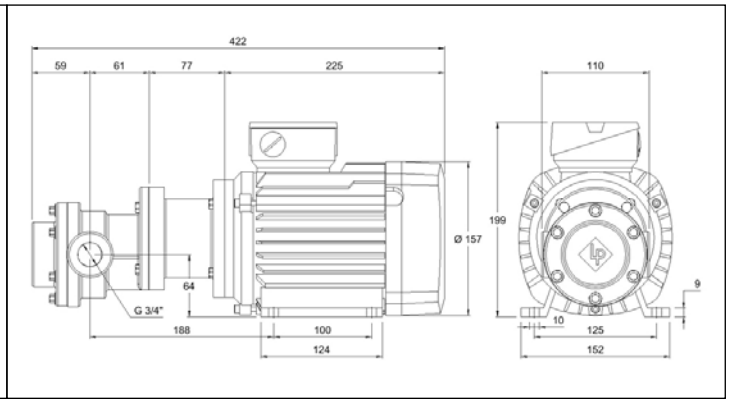

0,75 kW (Gewicht: 17,8 kg)

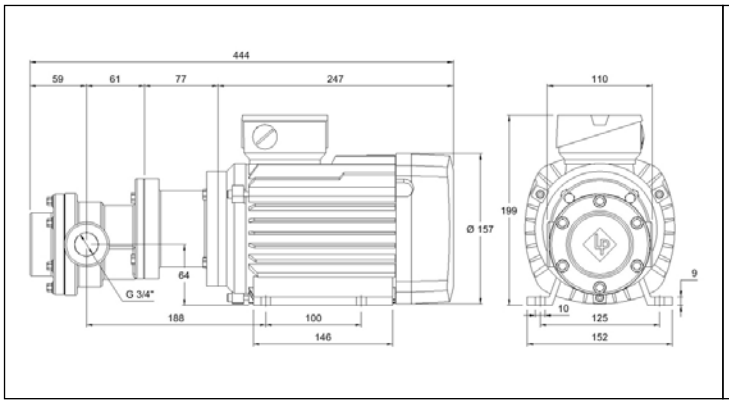
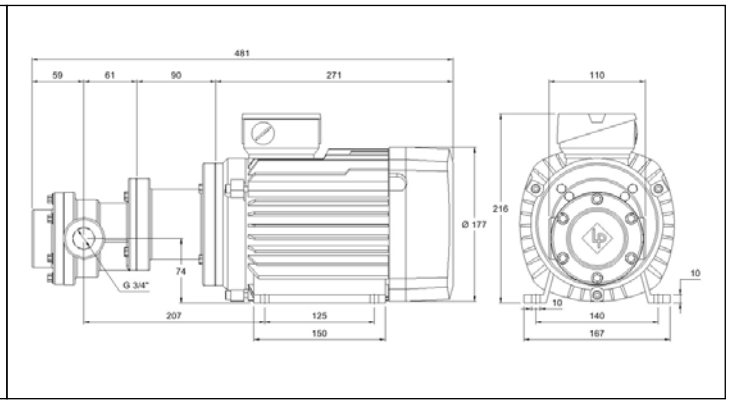
1,1 kW (Gewicht: 22,5 kg)